Կտրվածք 3-3
Մ 1:20

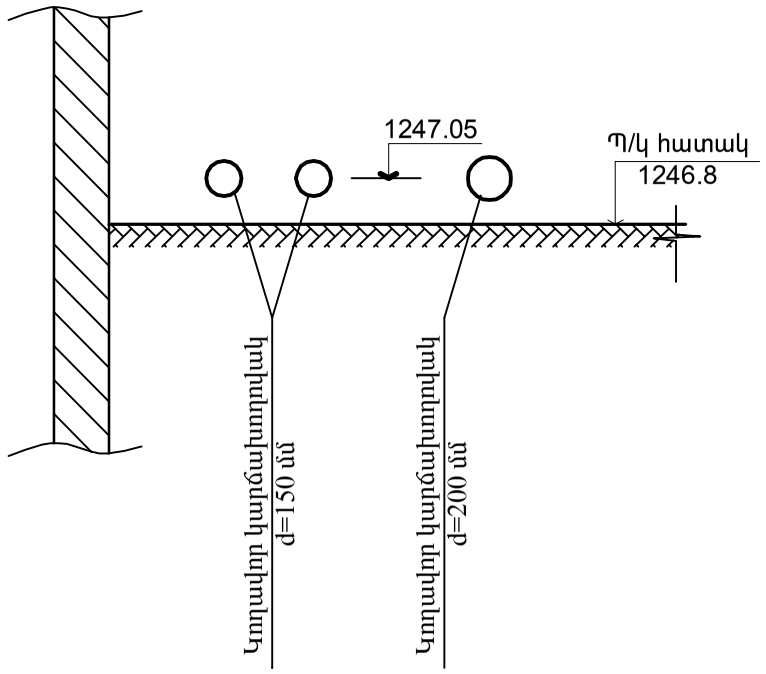

Կտրվածք Ա-Ա
Մ 1:20

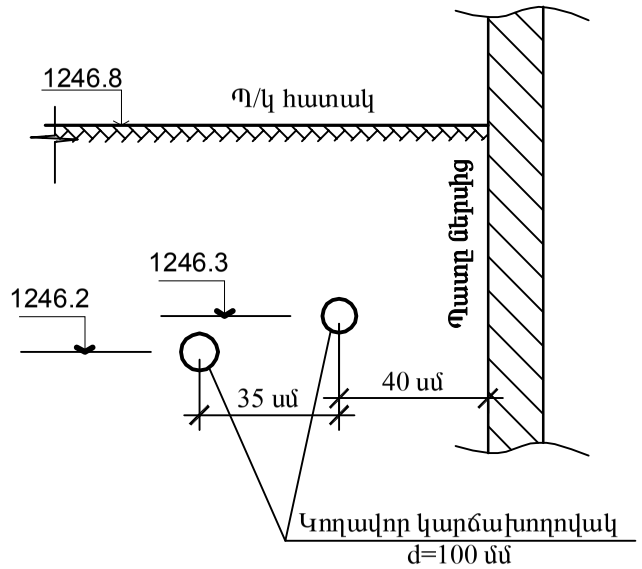

Կտրվածք Գ-Գ
Մ 1:20

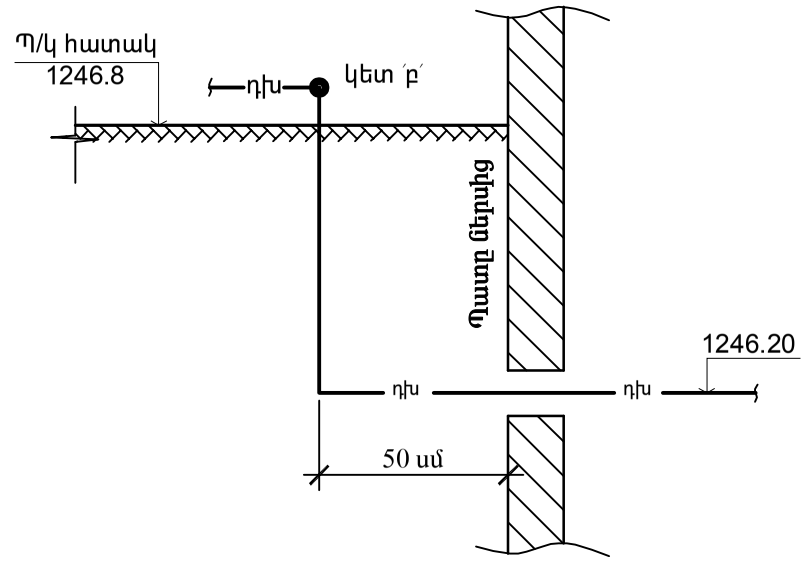

N 1բ ջրավազանի շատրվանի հատակագիծ

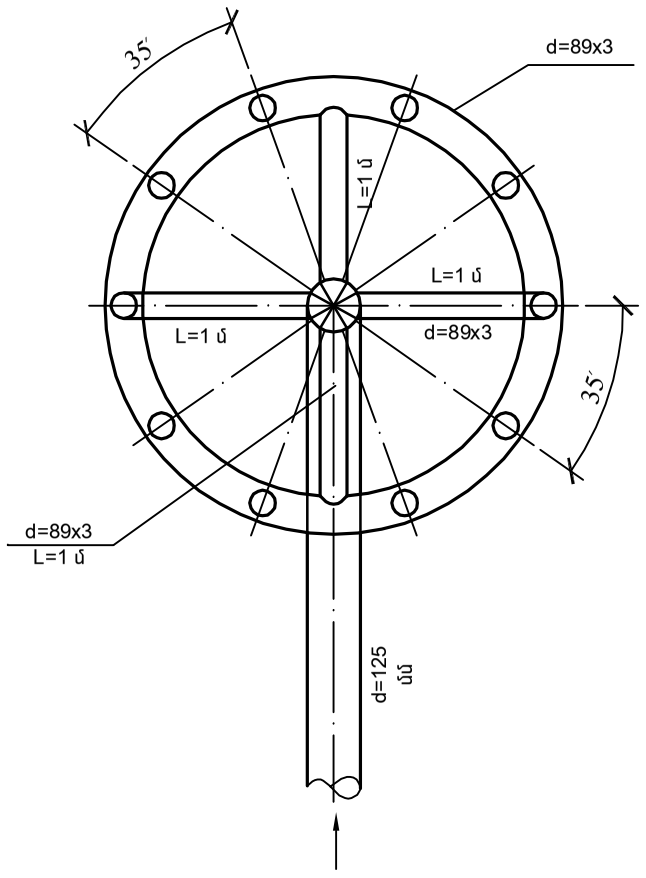

Պոմպակայանի հատակագիծ
Մ 1:50

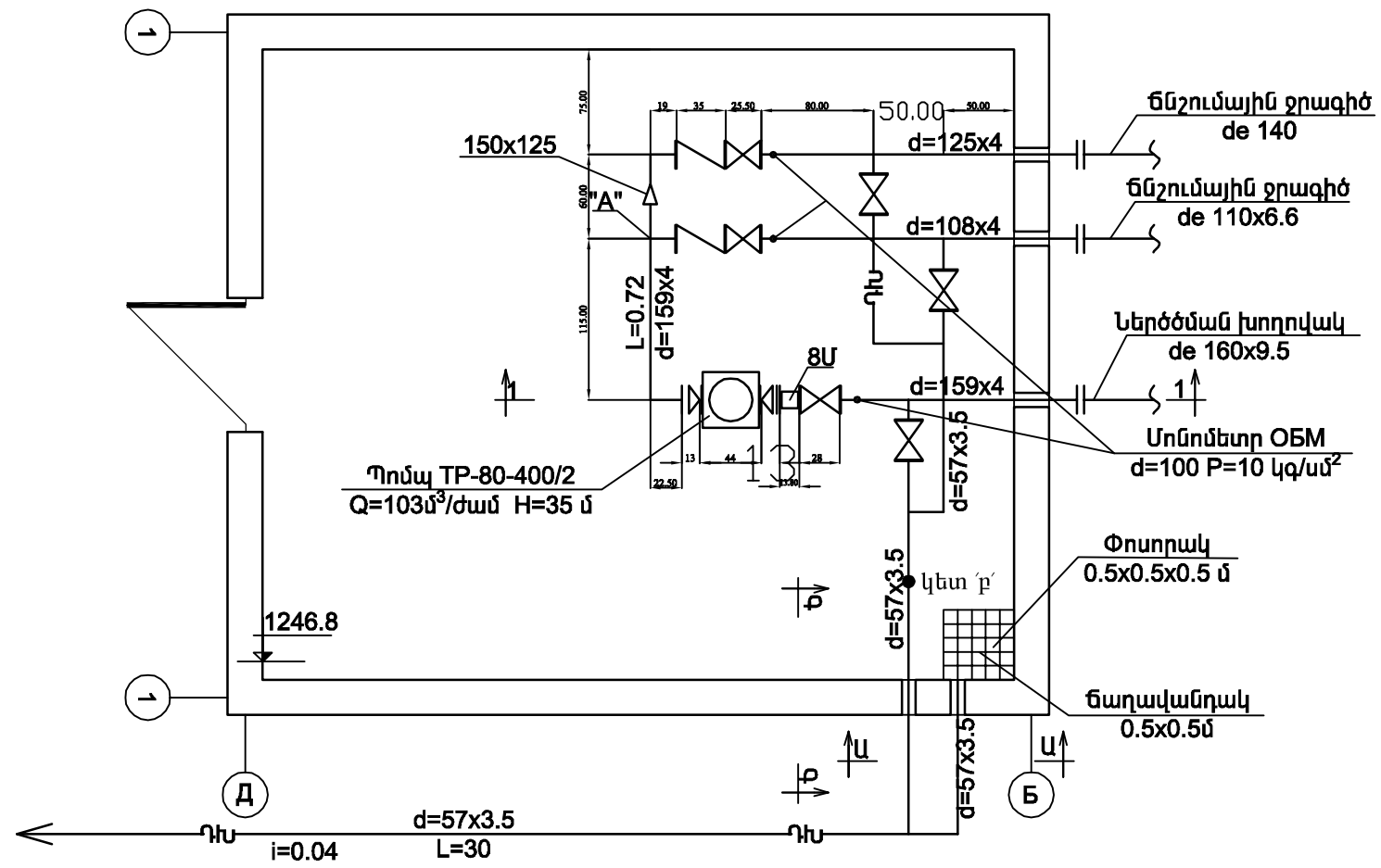

Ծանոթություն

1. Սողնակների և ամրակների տակ կառուցել 0.2x0.2x0.15 մ չափերի բետոնե հենարաններ

ՏՆՕՐԵՆ	Հ.ՔԵԼԵՋՅԱՆ		ԳԱՅԻ ՊՈՂՈՏԱՅԻ ԵՎ «ԶՐԱՇԽԱՐՀ»-Ի ՀԱՐԵՎԱՆՈՒԹՅԱՄԲ ՏՂԵՂԱԿԱՅՎԱԾ ԱՅԳՈՒ ՎԵՐԱԿԱՆԳՆՄԱՆ ԵՎ ԲԱՐԵԿԱՐԳՄԱՆ ՆԱԽԱԳԻԾ			ԶԶ
Ն.Գ.ՃԱՐՏԱՐԱՊԵՏ	Գ.ԲԱԲԱՋԱՆՅԱՆ			ՓՈՒԼ	ԹԵՐԹ	ԹԵՐԹԵՐ
ԳԼԽ.ՄԱՄՆԱԳԵՏ	Մ. ԿԱՉՅԱՆՑ			ԱՆ	6	8
			ՇԱՏՐՎԱՆԵՐԻ ՄԱՍ			
			Շատրվանների և պոմպակայանի հատակագծեր և կտրվածքներ		«ԵՃՇՊՀ»	